CATÁLOGO DE PEÇAS
PARTS BOOK

MOTORES LINTEC / LINTEC ENGINES

DIESEL

DEPARTAMENTO DE PEÇAS E ASSISTÊNCIA TÉCNICA
PARTS DEPARTMENT AND TECHNICAL ASSISTANCE

CAXIAS DO SUL - RS - BRASIL

INTRODUÇÃO

CATÁLOGO DE PEÇAS MOTORES LINTEC

Este catálogo de peças foi desenvolvido para facilitar a identificação e localização das peças de reposição. As ilustrações aqui contidas não devem servir como base para quaisquer resoluções de ordem técnica.

A correta interpretação e manuseio deste catálogo são formas para se obter um melhor atendimento dos pedidos de peças de reposição. Consulte primeiramente os índices. Na ilustraçãoestão identificadas a peça e o número dos ítens, e na relação encontramos o número do ítem por ordem sequencial, código, quantidade, denominação e sua aplicação por modelo.

Quaisquer alterações que ocorrerem na estrutura do produto são informadas através de nossos boletins técnicos.

DEPARTAMENTO DE PEÇAS E ASSISTÊNCIA TÉCNICA

1ª EDIÇÃO

Código: 2900.002.206.00.2

INTRODUCTION

LINTEC ENGINES PARTS BOOK

This parts book was developed to make It easier the identification and localization of spare parts. The illustrations here should not be used as base for any technical order resolutions.

The correct interpretation and handling of this catalogue are ways to get a better attendance on the spare parts orders. First check the contents. The part and items numbers are identified in the illustration, and in the list we can find the item number by sequential order, code, quantity, denomination and its application per model.

Any changes which occur on the product structure are informed through our technical bulletins.

PARTS DEPARTMENT AND TECHNICAL ASSISTANCE

1st EDITION

Code: 2900.002.206.00.2

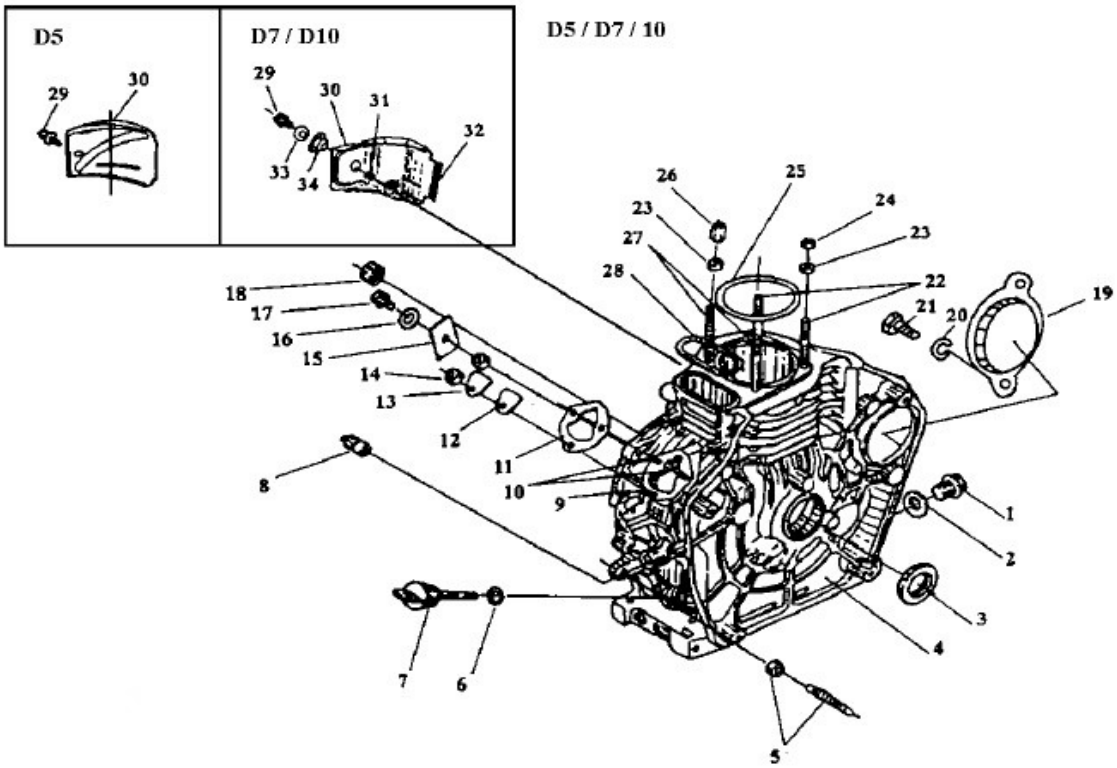

SISTEMA DO MOTOR - BLOCO
SISTEMA DEL MOTOR - BLOQUE
ENGINE SYSTEM - BLOCK

ITEM	CÓDIGO Nº DE PIEZAS CODE	QNT CT CTY	DENOMINAÇÃO / DENOMINACIÓN / DENOMINATION			D5	D7	D10
1	7076.001.004.00.4	1	Bujão Sextavado	Tapón Hexagonal	Plug Hexagonal	X	X	X
2	7076.001.005.00.1	1	Anel Vedação	Anillo Sellado	Ring Sealing	X	X	X
3.1	7076.001.006.00.9	1	Retentor Árvore Manivelas Trase	Retén Cigueñal Trasero	Seal Rear Crankshafth	X	X	
3.2	7076.001.007.00.7	1	Retentor Árvore Manivelas Trase	Retén Cigueñal Trasero	Seal Rear Crankshafth			X
4.1	7076.001.001.00.0	1	Bloco Motor	Bloque Motor	Block Engine	X		
4.2	7076.001.002.00.8	1	Bloco Motor	Bloque Motor	Block Engine		X	
4.3	7076.001.003.00.6	1	Bloco Motor	Bloque Motor	Block Engine			X
5	7076.001.035.00.8	1	Limitador Débito	Limitador Débito	Limiter Debit	X	X	X
6	7076.001.008.00.5	2	Anel Vedação	Anillo Sellado	Ring Sealing	X	X	X
7.1	7076.001.009.00.3	2	Haste Nível Óleo	Varilla Nível Aceite	Dipstick Oil Level	X		
7.2	7076.007.004.00.8	2	Haste Nível Óleo	Varilla Nível Aceite	Dipstick Oil Level		X	X
8	7076.001.036.00.6	2	Rolamento Agulhas 8X14X10	Rodamiento Agujas 8X14X10	Bearing 8X14X10 Needle	X	X	X
9	S/R	2	Sem Reposição	Sin Reemplazo	No Replacement	X	X	X
10	S/R	2	Sem Reposição	Sin Reemplazo	No Replacement	X	X	X
11	7076.008.005.00.4	CN	Junta Bomba Combustível	Junta Bomba Combustible	Gasket Fuel Pump	X	X	X
12	7076.001.039.00.0	1	Junta Fixador	Junta Fijador	Gasket Holder	X	X	X
13	7076.001.040.00.8	1	Fixador Injetor	Fijación Inyector	Holder Injector	X	X	X
14	4102.011.005.05.5	1	Porca M6	Tuerca M6	Nut M6	X	X	X
15	7076.001.041.00.6	3	Tampa Bloco	Tampa Bloque	Cover Block	X	X	X
16	4103.011.013.01.6	1	Arruela Lisa A8,4	Arandela Lisa A8,4	Washer A8.4 Plate	X	X	X
17	7076.001.042.00.4	1	Parafuso Sextavado	Tornillo Hexagonal	Screw Hexagonal	X	X	X
18	7076.001.010.00.1	1	Rolamento Agulhas	Rodamiento Agujas	Bearing Needles	X	X	X
19	7076.001.043.00.2	1	Tampa Bloco	Tampa Bloque	Cover Block	X	X	X
20	4103.012.010.01.1	1	Arruela Pressão A10	Arandela Presión A10	Washer A10 Spring	X	X	X
21	4101.048.003.05.9	1	Parafuso M10X16	Tornillo M10X16	Screw M10X16	X	X	X
22.1	7076.001.011.00.9	1	Prisioneiro	Espárrago	Stud	X		
22.2	7076.001.012.00.7	1	Prisioneiro	Espárrago	Stud		X	

AGRALE | AGRALE FÊNIX

SISTEMA DO MOTOR - BLOCO
SISTEMA DEL MOTOR - BLOQUE
ENGINE SYSTEM - BLOCK

ITEM	CÓDIGO Nº DE PIEZAS CODE	QNT CT CTY	DENOMINAÇÃO / DENOMINACIÓN / DENOMINATION			D5	D7	D10
22.3	7076.001.013.00.5	1	Prisioneiro	Espárrago	Stud			X
23.1	7076.001.044.00.0	2	Arruela Pressão	Arandela Presión	Washer Pressure	X		
23.2	7076.001.048.00.1	2	Arruela Pressão	Arandela Presión	Washer Pressure		X	
23.3	7076.001.052.00.3	2	Arruela Pressão	Arandela Presión	Washer Pressure			X
24.1	7076.001.045.00.7	4	Porca Sextavada	Tuerca Hexagonal	Nut Hexagonal	X		
24.2	7076.001.049.00.9	4	Porca Sextavada	Tuerca Hexagonal	Nut Hexagonal		X	
24.3	7076.001.053.00.1	4	Porca Sextavada	Tuerca Hexagonal	Nut Hexagonal			X
25.1	7076.001.046.00.5	2	Junta Cabeçote	Junta Culata	Gasket Cylinder Head	X		
25.2	7076.001.050.00.7	2	Junta Cabeçote	Junta Culata	Gasket Cylinder Head		X	
25.3	7076.001.054.00.9	2	Junta	Junta	Gasket			X
26.1	7076.001.047.00.3	1	Porca Sextavada	Tuerca Hexagonal	Nut Hexagonal	X		
26.2	7076.001.051.00.5	1	Porca Sextavada	Tuerca Hexagonal	Nut Hexagonal		X	
26.3	7076.001.055.00.6	1	Porca Sextavada	Tuerca Hexagonal	Nut Hexagonal			X
27.1	7076.001.014.00.3	2	Prisioneiro	Espárrago	Stud	X		
27.2	7076.001.015.00.0	2	Prisioneiro	Espárrago	Stud		X	
27.3	7076.001.016.00.8	2	Prisioneiro	Espárrago	Stud			X
28.1	7076.001.017.00.6	2	Junta Cabeçote	Junta Culata	Gasket Cylinder Head	X		
28.2	7076.001.018.00.4	2	Junta Cabeçote	Junta Culata	Gasket Cylinder Head		X	
28.3	7076.001.019.00.2	2	Junta Cabeçote	Junta Culata	Gasket Cylinder Head			X
29	7076.001.056.00.4	1	Parafuso Flange	Tornillo Brida	Screw Flange	X	X	X
30.1	7076.001.057.00.2	1	Defletor Motor	Deflector Motor	Deflector Engine	X		
30.2	7076.001.058.00.0	1	Defletor Motor	Deflector Motor	Deflector Engine		X	
30.3	7076.001.059.00.8	1	Defletor Motor	Deflector Motor	Deflector Engine			X
31	7076.001.061.00.4	1	Anel	Anillo	Ring		X	
32	7076.001.062.00.2	1	Perfil Borracha	Perfil Goma	Profile Rubber		X	X
33.1	4103.011.011.02.8	1	Arruela Lisa A6,4	Arandela Lisa A6,4	Washer A6.4 Plate		X	
33.2	7076.001.071.00.3	1	Arruela Lisa	Arandela Lisa	Washer Flat			X
34	7076.001.065.00.5	1	Coxim	Soporte Goma	Mounting Rubber		X	

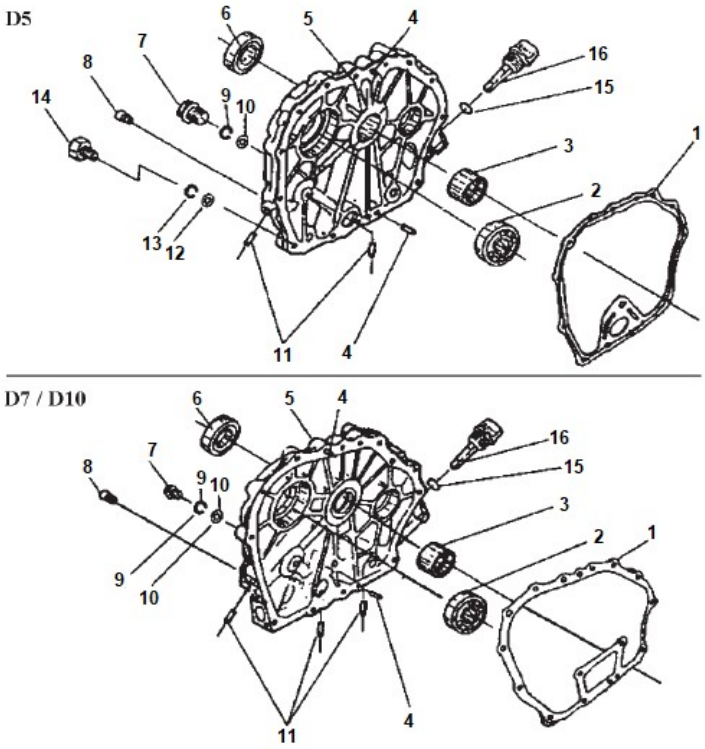

ITEM	CÓDIGO Nº DE PIEZAS CODE	QNT CT CTY	DENOMINAÇÃO / DENOMINACIÓN / DENOMINATION			D5	D7	D10
			SISTEMA DO MOTOR - CARCAÇA DIANTEIRA	***SISTEMA DEL MOTOR - CARCAZA DELANTERA***	***ENGINE SYSTEM - FRONT HOUSING***			
1.1	7076.005.001.00.6	1	Junta Carcaça Dianteira	Junta Carcaza Delantera	Gasket Front Housing	X		
1.2	7076.005.002.00.4	1	Junta Carcaça Dianteira	Junta Carcaza Delantera	Gasket Front Housing		X	
1.3	7076.005.003.00.2	1	Junta Carcaça Dianteira	Junta Carcaza Delantera	Gasket Front Housing			X
2.1	7076.005.004.00.0	1	Rolamento Esferas	Cojinete Esferas	Bearing Spheres	X		
2.2	7076.005.005.00.7	1	Rolamento Esferas	Cojinete Esferas	Bearing Spheres		X	
2.3	7076.005.006.00.5	1	Rolamento Esferas	Cojinete Esferas	Bearing Spheres			X
3.1	7076.005.007.00.3	1	Bronzina Mancal	Buje Cojinete	Bushing Bearing	X		
3.2	7076.005.008.00.1	1	Bronzina Mancal	Buje Cojinete	Bushing Bearing		X	
3.3	7076.005.009.00.9	1	Bronzina Mancal	Buje Cojinete	Bushing Bearing			X
4	7076.001.060.00.6	1	Pino Guia	Perno Guía	Pin Guide	X	X	X
5.1	7076.005.010.00.7	2	Carcaça Dianteira	Carcaza Delantera	Housing Front	X		
5.2	7076.005.011.00.5	2	Carcaça Dianteira	Carcaza Delantera	Housing Front		X	
5.3	7076.005.012.00.3	2	Carcaça Dianteira	Carcaza Delantera	Housing Front			X
6.1	7076.005.013.00.1	1	Retentor Árvore Manivelas Diant	Retén Cigueñal Delantero	Seal Front Crankshafth	X		
6.2	7076.001.007.00.7	1	Retentor Árvore Manivelas Trase	Retén Cigueñal Trasero	Seal Rear Crankshafth			X
6.3	7076.005.014.00.9	1	Retentor Árvore Manivelas Diant	Retén Cigueñal Delantero	Seal Front Crankshafth		X	
7.1	7076.001.066.00.3	1	Parafuso Flange	Tornillo Brida	Screw Flange	X		
7.2	7076.001.066.00.3	15	Parafuso Flange	Tornillo Brida	Screw Flange		X	
7.3	7076.001.066.00.3	16	Parafuso Flange	Tornillo Brida	Screw Flange			X
8	7076.001.067.00.1	1	Bujão Allen	Tapón Allen	Plug Allen	X	X	X
9.1	7076.001.068.00.9	1	Arruela Pressão	Arandela Presión	Washer Pressure	X		
9.2	7076.001.068.00.9	15	Arruela Pressão	Arandela Presión	Washer Pressure		X	
9.3	7076.001.068.00.9	16	Arruela Pressão	Arandela Presión	Washer Pressure			X
10.1	7076.012.030.00.6	1	Arruela Lisa	Arandela Lisa	Washer Flat	X		
10.2	7076.012.030.00.6	15	Arruela Lisa	Arandela Lisa	Washer Flat		X	
10.3	7076.012.030.00.6	16	Arruela Lisa	Arandela Lisa	Washer Flat			X
11.1	7076.001.070.00.5	2	Selo Metálico	Tapa Metálica	Cap Metal	X		

SISTEMA DO MOTOR - CARCAÇA DIANTEIRA
SISTEMA DEL MOTOR - CARCAZA DELANTERA
ENGINE SYSTEM - FRONT HOUSING

ITEM	CÓDIGO Nº DE PIEZAS CODE	QNT CT CTY	DENOMINAÇÃO / DENOMINACIÓN / DENOMINATION			D5	D7	D10
11.2	7076.001.070.00.5	3	Selo Metálico	Tapa Metálica	Cap Metal		X	X
12	7076.001.071.00.3	14	Arruela Lisa	Arandela Lisa	Washer Flat	X		
13	7076.001.072.00.1	14	Arruela Pressão	Arandela Presión	Washer Pressure	X		
14	7076.001.073.00.9	14	Parafuso Sextavado	Tornillo Hexagonal	Screw Hexagonal	X		
15	7076.001.008.00.5	2	Anel Vedação	Anillo Sellado	Ring Sealing	X	X	X
16.1	7076.001.009.00.3	2	Haste Nível Óleo	Varilla Nível Aceite	Dipstick Oil Level	X		
16.2	7076.007.004.00.8	2	Haste Nível Óleo	Varilla Nível Aceite	Dipstick Oil Level		X	X

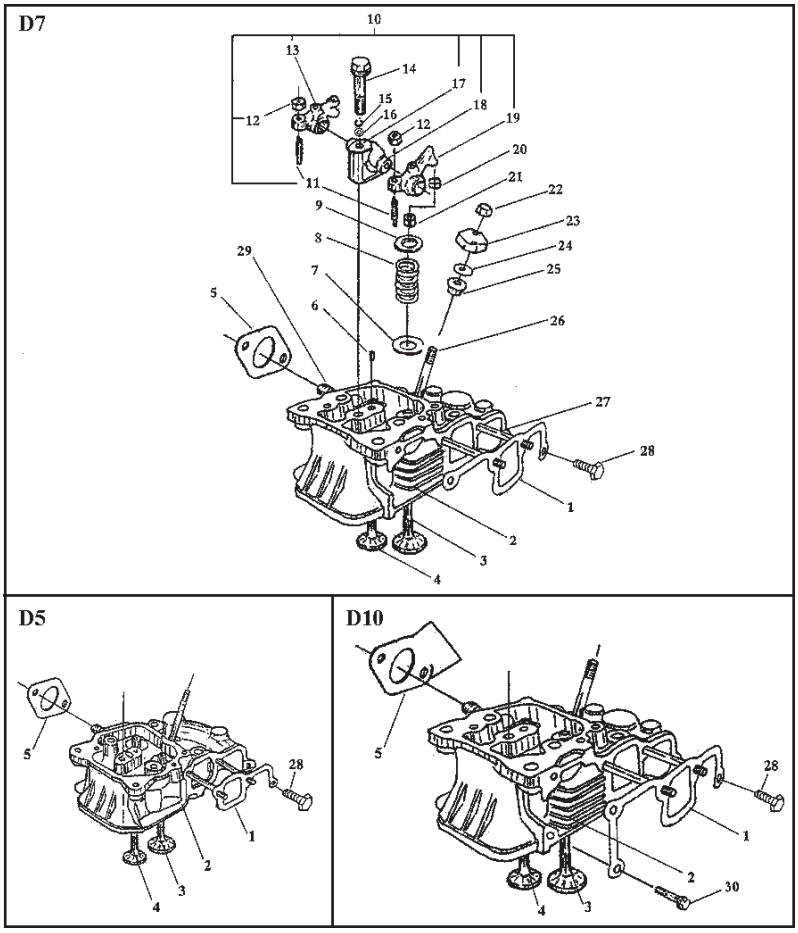

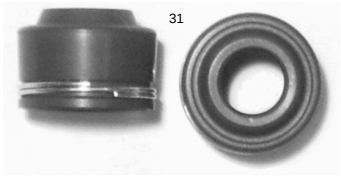

ITEM	CÓDIGO Nº DE PIEZAS CODE	QNT. CT. QTY.	DENOMINAÇÃO / DENOMINATION		D5	D7	D10
			SISTEMA DO CABEÇOTE HEADSTOCK SYSTEM				
1	7076.006.009.00.8	01	Junta Coletor De Admissão	Air Intake Gasket	X		
1	7076.006.010.00.6	01	Junta Coletor De Admissão	Air Intake Gasket		X	
1	7076.006.011.00.4	01	Junta Coletor De Admissão	Air Intake Gasket			X
2	7076.006.012.00.2	01	Cabeçote Do Cilindro	Cylinder Head Assy	X		
2	7076.006.013.00.0	01	Cabeçote Do Cilindro	Cylinder Head Assy		X	
2	7076.006.014.00.8	01	Cabeçote Do Cilindro	Cylinder Head Assy			X
3	7076.006.015.00.5	01	Valvula De Admissão	Intake Valve	X		
3	7076.006.016.00.3	01	Valvula De Admissão	Intake Valve		X	
3	7076.006.017.00.1	01	Valvula De Admissão	Intake Valve			X
4	7076.006.018.00.9	01	Valvula Do Escape	Exhaust Valve	X		
4	7076.006.114.00.6	01	Valvula Do Escape	Exhaust Valve		X	
4	7076.006.020.00.5	01	Valvula Do Escape	Exhaust Valve			X
5	7076.006.021.00.3	01	Junta Coletor De Escape	Silinder Gasket	X		
5	7076.006.022.00.1	01	Junta Coletor De Escape	Silinder Gasket		X	
5	7076.006.023.00.9	01	Junta Coletor De Escape	Silinder Gasket			X
6	7076.006.044.00.5	01	Pino 4x8	Pin 4x8	X	X	
7	7076.006.024.00.7	02	Prato Da Mola	Valve Spring Washer	X	X	
7	7076.006.025.00.4	02	Prato Da Mola	Valve Spring Washer			X
8	7076.006.026.00.2	02	Mola Das Valvulas	Valve Spring	X		
8	7076.006.027.00.0	02	Mola Das Valvulas	Valve Spring		X	
8	7076.006.028.00.8	02	Mola Das Valvulas	Valve Spring			X
9	7076.006.029.00.6	02	Prato Superior Da Mola	Spring Retainer	X		
9	7076.006.030.00.4	02	Prato Superior Da Mola	Spring Retainer		X	
9	7076.006.031.00.2	02	Prato Superior Da Mola	Spring Retainer			X
10	7076.006.032.00.0	01	Cj Balancins - Inclui itens 11, 12, 13, 17, 18, 19	Rocker Arm Assy - Include 11, 12, 13, 17, 18, 19	X	X	
10	7076.006.033.00.8	01	Cj Balancins - Inclui itens 11, 12, 13, 17, 18, 19	Rocker Arm Assy - Include 11, 12, 13, 17, 18, 19			X
11	Sem Rep. Individual	02	Parafuso De Regulagem	Valve Scr ew	X	X	X
12	Sem Rep. Individuaç	02	Porca M6x0.75	Nut M6x0.75	X	X	X
13	Sem Rep. Individual	01	Balancin	Exhaust Rocker Arm	X	X	X

SISTEMA DO CABEÇOTE
HEADSTOCK SYSTEM

ITEM	CÓDIGO Nº DE PIEZAS CODE	QNT. CT. QTY.	DENOMINAÇÃO / DENOMINATION		D5	D7	D10
14	7076.006.045.00.2	01	Parafuso Sextavado	Bolt	X	X	
14	7076.006.107.00.0	01	Parafuso Sextavado	Bolt			X
15	7076.001.068.00.9	01	Arruela De Pressão A8	Spring Washer	X	X	
15	4103.012.010.01.1	01	Arruela De Pressão A10	Spring Washer			X
16	7076.012.030.00.6	01	Arruela Lisa A8	Washer	X	X	
16	7076.010.054.00.8	01	Arruela	Washer			X
17	Sem Rep. Individual	01	Suporte Dos Balancins	Rocker Ar m Suport	X	X	X
18	Sem Rep. Individual	01	Eixo Dos Balancins	Intake Rocker Shaft	X	X	X
19	Sem Rep. Individual	01	Balancin	Intake Rocker Arm	X	X	X
20	7076.006.038.00.7	02	Calço de Válvula	Valve Shim	X		
20	7076.006.039.00.5	02	Calço de Válvula	Valve Shim		X	
20	7076.006.040.00.3	02	Calço de Válvula	Valve Shim			X
21	7076.006.041.00.1	04	Semi-cone	Cotter	X		
21	7076.006.042.00.9	04	Semi-cone	Cotter		X	
21	7076.006.043.00.7	04	Semi-cone	Cotter			X
22	4102.011.005.05.5	02	Porca Sex M6 934 8 Znam	Flang Nut M6	X	X	X
23	7076.006.090.00.8	01	Suporte Do Bico Injetor	Nozzle Retainer	X	X	X
24	7076.006.094.00.0	01	Arruela Espacadora	Spacer Washer	X	X	X
25	7076.006.097.00.4	01	Espacador	Spacer	X	X	X
26	7076.006.100.00.5	01	Parafuso Prisioneiro	Stud	X	X	X
27	7076.006.103.00.9	02	Parafuso Prisioneiro	Stud	X	X	
27	7076.006.105.00.4	02	Parafuso Prisioneiro	Stud			X
28	7076.006.106.00.2	02	Parafuso Flangeado M6x22	Flange Bolt M6x22	X	X	X
29	7076.006.109.00.6	02	Parafuso Prisioneiro	Stud	X		X
30	7076.010.080.00.3	01	Parafuso Flangeado M6x28	Flange Bolt M6x28			X
31	7076.008.051.00.8	01	Retentor de Válvula	Valve Retainer	X	X	X

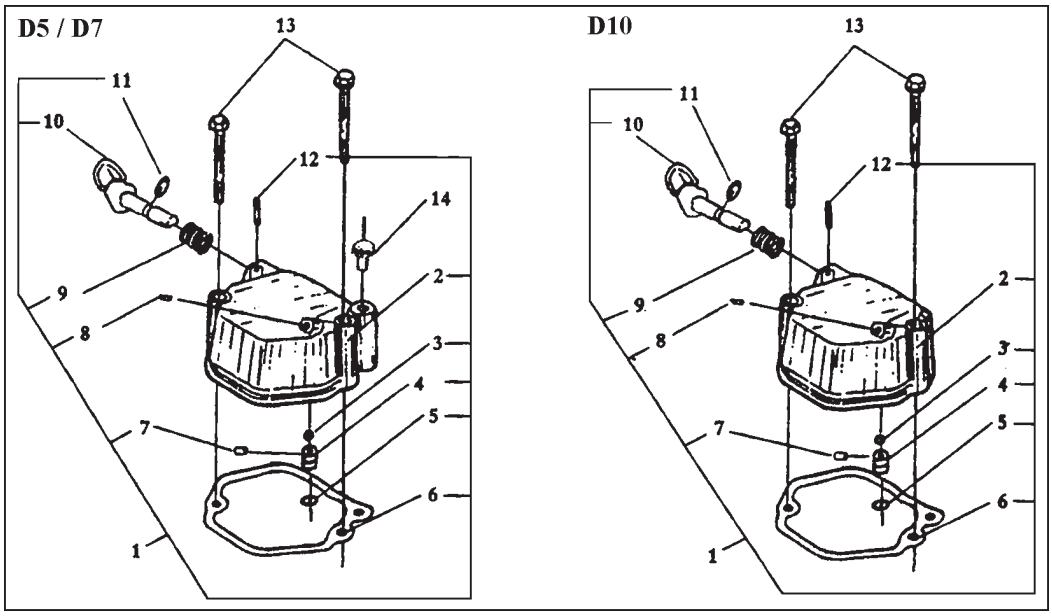

ITEM	CÓDIGO Nº DE PIEZAS CODE	QNT. CT. QTY.	DENOMINAÇÃO / DENOMINATION		D5	D7	D10
			SISTEMA DAS TAMPAS DO CABEÇOTE HEADSTOCK COVERS SYSTEM				
1	7076.006.113.00.8	01	Cj Tampa Do Cabecote	Bonnet Assy	X	X	
1	7076.006.115.00.3	01	Cj Da Tampa Do Cabecote	Bonnet Assy			X
2	7076.006.116.00.1	01	Tampa Do Cabecote	Cylinder Head Bonnet	X	X	
2	7076.006.118.00.7	01	Tampa Do Cabecote	Cylinder Head Bonnet			X
3	7076.006.119.00.5	01	Esfera	Ball	X	X	X
4	7076.006.120.00.3	01	Cj Respiro	Breather Assy	X	X	X
5	7076.006.089.00.0	01	Anel-o 12x1,9	O-ring 12x1.9	X	X	X
6	7076.006.006.00.4	01	Junta Da Tampa	Bonnet Gasket	X	X	
6	7076.006.007.00.2	01	Junta Da Tampa	Bonnet Gasket			X
7	7076.006.087.00.4	01	Pino	Pin	X	X	X
8	7076.001.070.00.5	01	Tampao 8x10	Plunger 8x10	X	X	X
9	7076.006.093.00.2	01	Mola De Descompressao	Decompression Spring	X	X	X
10	7076.003.001.00.8	01	Alavanca De Descomprenção	Decompression Shaft Assy	X	X	X
11	7076.003.002.00.6	02	Anel De Vedação	O-ring 10x1.9	X	X	X
12	7076.006.099.00.9	01	Pino 3x16	Pin 3x16	X	X	X
13	7076.006.098.00.1	01	Parafuso Sextavado	Bolt	X	X	
13	7076.006.101.00.3	01	Parafuso	Bolt			X
14	7076.006.102.00.1	01	Bujao	Plunger	X	X	X

D5 / D7 / D10

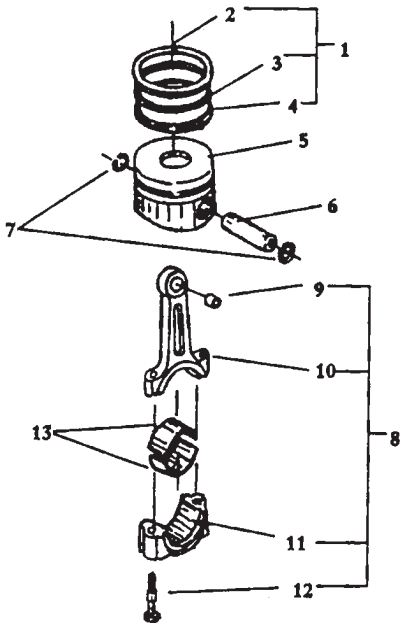

SISTEMA DO PISTÃO PISTON SYSTEM							
ITEM	CÓDIGO Nº DE PIEZAS CODE	QNT. CT. QTY.	DENOMINAÇÃO / DENOMINATION		D5	D7	D10
1	7076.006.108.00.8	01	Jogo De Aneis Do Pistao	Piston Ring Set	X		
1	7076.006.110.00.4	01	Jogo Do Anel Do Pistao	Piston Ring Set		X	
1	7076.006.111.00.2	01	Jogo Do Anel Do Pistao	Piston Ring Set			X
4	7076.006.127.00.8	01	Cj Do Anel Do Oleo	Oil Ring Assy	X		
4	7076.006.128.00.6	01	Cj Do Anel Do Oleo	Oil Ring Assy		X	
4	7076.006.129.00.4	01	Cj Do Anel Do Pistao	Oil Ring Assy			X
5	7076.004.012.00.4	01	Pistao Do Motor	Piston	X		
5	7076.004.013.00.2	01	Pistao Do Motor	Piston		X	
5	7076.004.014.00.0	01	Pistao Do Motor	Piston			X
6	7076.004.016.00.5	01	Pino Do Pistão	Piston Pin	X		
6	7076.004.017.00.3	01	Pino Do Pistão	Piston Pin		X	
6	7076.004.018.00.1	01	Pino Do Pistão	Piston Pin			X
7	7076.004.019.00.9	01	Anel De Segurança	Clip	X		
7	7076.004.020.00.7	01	Anel De Segurança	Clip		X	
7	7076.004.021.00.5	01	Anel De Segurança	Clip			X
8	7076.004.022.00.3	01	Biela	Connecting Ros Assy	X		
8	7076.004.023.00.1	01	Biela	Connecting Ros Assy		X	
8	7076.004.024.00.9	01	Biela	Connecting Ros Assy			X
9	7076.004.037.00.1	01	Bucha Da Biela	Busch	X		
9	7076.004.038.00.9	01	Bucha Da Biela	Busch		X	
9	7076.004.039.00.7	01	Bucha Da Biela	Busch			X

SISTEMA DO PISTÃO
PISTON SYSTEM

ITEM	CÓDIGO Nº DE PIEZAS CODE	QNT. CT. QTY.	DENOMINAÇÃO / DENOMINATION		D5	D7	D10
12	7076.006.049.00.4	02	Parafuso Da Biela	Rod Bolt	X		
12	7076.006.173.00.2	02	Parafuso Da Biela	Rod Bolt		X	
12	7076.004.040.00.5	02	Parafuso Da Biela	Rod Bolt			X
13	7076.004.006.00.6	02	Casquilho Da Biela	Cranck Pin Bearing	X		
13	7076.006.174.00.0	02	Casquilho Da Biela	Cranck Pin Bearing		X	
13	7076.004.008.00.2	02	Casquilho Da Biela	Cranck Pin Bearing			X

PISTÕES E ANÉiS 0,50 – MOTORES DIESEL

Senhores Distribuidores,

Informamos os códigos dos pistões e anéis 0,50 para motores Lintec diesel:

ANÉIS DO PISTÃO 0,50

- **D5** – 7076.004.042.00.1
- **D7** – 7076.004.045.00.4
- **D10** – 7076.004.047.00.0

PISTÃO 0,50

- **D5** – 7076.004.044.00.7
- **D7** – 7076.004.046.00.2
- **D10** – 7076.004.048.00.8

Os preços constam em nossa lista de preços de peças de reposição.

Atenciosamente,

Lintec Veículos e Motores Ltda

D5 / D7 / D10

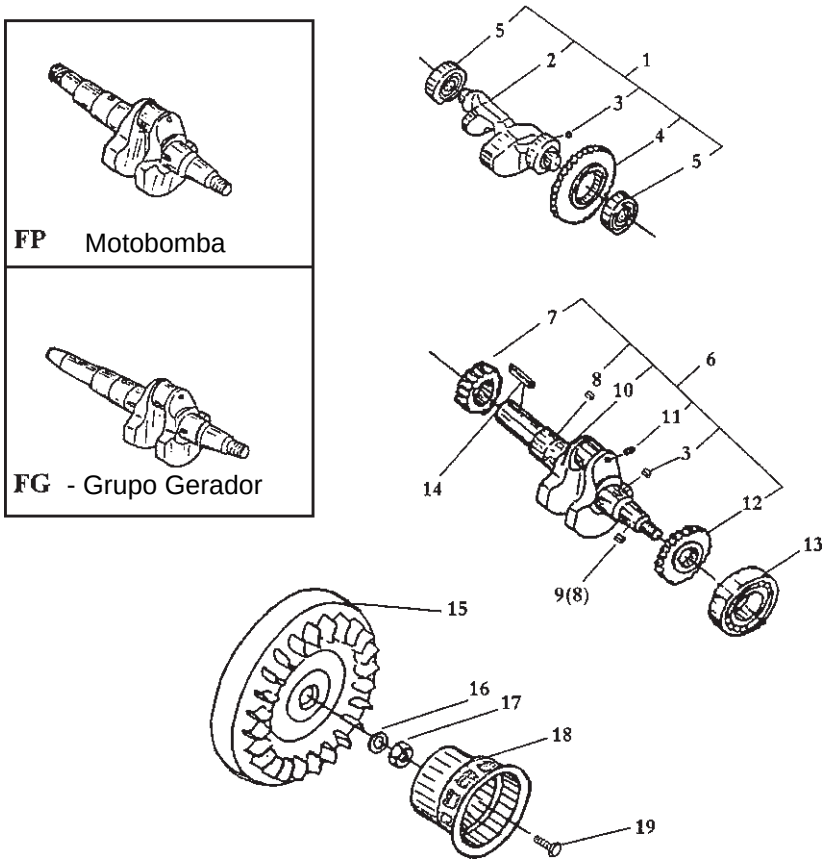

SISTEMA DO VOLANTE E VIRABREQUIM CRANKSHAFT AND STEERING SYSTEM							
ITEM	CÓDIGO Nº DE PIEZAS CODE	QNT. CT. QTY.	DENOMINAÇÃO / DENOMINATION		D5	D7	D10
1	7076.002.020.00.9	01	Cj Eixo Balanceador	Balancen Shaft Assy	X		
1	7076.002.021.00.7	01	Cj Eixo Balanceador	Balancen Shaft Assy		X	
1	7076.002.022.00.5	01	Cj Eixo Balanceador	Balancen Shaft Assy			X
2	7076.002.023.00.3	01	Eixo Balanceador	Balance Shaft	X		
2	7076.002.024.00.1	01	Eixo Balanceador	Balance Shaft		X	
2	7076.002.025.00.8	01	Eixo Balanceador	Balance Shaft			X
3	7076.002.026.00.6	02	Chaveta	Key A5x7	X	X	X
4	7076.002.027.00.4	01	Engrenagem	Blanace Gear	X		
4	7076.002.028.00.2	01	Engrenagem	Blanace Gear		X	
4	7076.002.029.00.0	01	Engrenagem	Blanace Gear			X
5	7076.002.030.00.8	02	Rolamento	Ball Bearing	X	X	
5	7076.002.031.00.6	02	Rolamento	Ball Bearing			X
7	7076.002.035.00.7	01	Engrenagem Do Virabrequim	Timing Gear	X		
7	7076.002.036.00.5	01	Engrenagem Do Virabrequim	Timing Gear		X	
7	7076.002.037.00.3	01	Engrenagem Do Virabrequim	Timing Gear			X
8	7076.002.038.00.1	02	Chaveta	Key A5x12	X	X	
8	7076.002.038.00.1	01	Chaveta	Key A5x12			X
9	7076.002.039.00.9	01	Chaveta	Key A5x14			X
10	7076.002.004.00.3	01	Virabrequim	Crank Shaft	X		
10	7076.002.005.00.0	01	Virabrequim	Crank Shaft		X	
10	7076.002.006.00.8	01	Virabrequim	Crank Shaft			X
11	7076.002.040.00.7	01	Tampao	Plunger	X	X	X
12	7076.002.041.00.5	01	Engrenagem Motora Do Eixo Balanceador	Balance Driving Gear	X		
12	7076.002.042.00.3	01	Engrenagem Motora Do Eixo Balanceador	Balance Driving Gear		X	
12	7076.002.043.00.1	01	Engrenagem Motora Do Eixo Balanceador	Balance Driving Gear			X
13	7076.002.044.00.9	01	Rolamento	Ball Bearing	X		

SISTEMA DO VOLANTE E VIRABREQUIM
CRANKSHAFT AND STEERING SYSTEM

ITEM	CÓDIGO Nº DE PIEZAS CODE	QNT. CT. QTY.	DENOMINAÇÃO / DENOMINATION		D5	D7	D10
13	7076.002.045.00.6	01	Rolamento	Ball Bearing		X	
13	7076.002.046.00.4	01	Rolamento	Ball Bearing			X
14	7076.002.047.00.2	01	Chaveta	Key	X	X	
14	7076.002.048.00.0	01	Chaveta	Key			X
15	7076.009.009.00.5	01	Volante	Fly Wheel (Recoil Start Type)	X		
15	7076.009.010.00.3	01	Volante	Fly Wheel (Recoil Start Type)		X	
15	7076.009.011.00.1	01	Volante	Fly Wheel (Recoil Start Type)			X
16	7076.009.012.00.9	01	Arruela	Washer	X	X	
16	7076.009.013.00.7	01	Arruela	Washer			X
17	7076.009.014.00.5	01	Porca	Fly Whell Nut	X	X	
17	7076.009.018.00.6	01	Porca	Fly Whell Nut			X
18	7076.010.015.00.9	01	Polia	Starter Pulley	X	X	
18	7076.010.017.00.5	01	Polia	Starter Pulley			X
19	7076.010.019.00.1	03	Parafuso Flangeado M6x12	Flange Bolt M6x12	X	X	X
FP	7076.002.056.00.3	01	Virabrequim D5 (para motobomba D50)		X		
FP	7076.002.058.00.9	01	Virabrequim D7 (para motobomba D80)			X	
FP	7076.002.060.00.5	01	Virabrequim D10 (para motobomba D100)				X
FG	7076.002.057.00.1	01	Virabrequim D5 (para grupo gerador D2200)		X		
FG	7076.002.059.00.7	01	Virabrequim D7 (para grupo gerador D3600)			X	
FG	7076.002.061.00.3	01	Virabrequim D10 (para grupo gerador D5000)				X

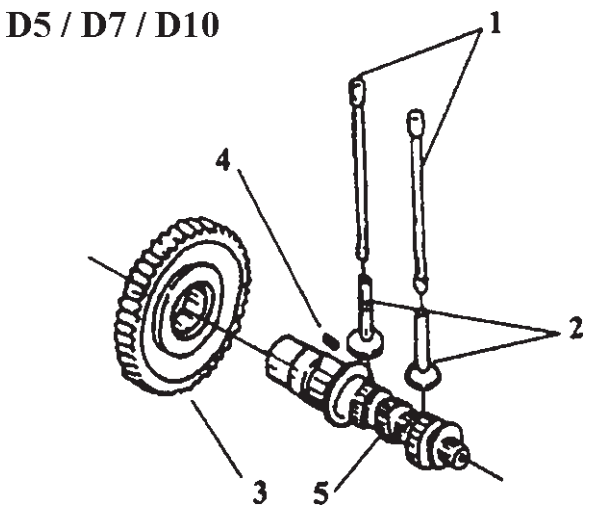

SISTEMA DO COMANDO DE VÁLVULAS VALVES COMMANDO SYSTEM							
ITEM	CÓDIGO Nº DE PIEZAS CODE	QNT. CT. QTY.	DENOMINAÇÃO / DENOMINATION		D5	D7	D10
1	7076.005.015.00.6	02	Vareta Das Válvulas	Valve Rod Assy	X		
1	7076.005.016.00.4	02	Vareta Das Válvulas	Valve Rod Assy		X	
1	7076.005.017.00.2	02	Vareta Das Válvulas	Valve Rod Assy			X
2	7076.005.018.00.0	02	Tucho	Valve Tappet	X	X	
2	7076.005.019.00.8	02	Tucho	Valve Tappet			X
3	7076.005.023.00.0	01	Engrenagem Do Comando	Camshaft Timing Gear	X		
3	7076.005.024.00.8	01	Engrenagem Do Comando	Camshaft Timing Gear		X	
3	7076.005.025.00.5	01	Engrenagem Do Comando	Camshaft Timing Gear			X
4	7076.002.039.00.9	01	Chaveta	Key	X		
4	7076.005.026.00.3	01	Chaveta	Key		X	
4	7076.005.037.00.0	01	Chaveta	Key			X
5	7076.005.020.00.6	01	Eixo De Comando	Camshaft	X		
5	7076.005.021.00.4	01	Eixo De Comando	Camshaft		X	
5	7076.005.022.00.2	01	Eixo De Comando	Camshaft			X

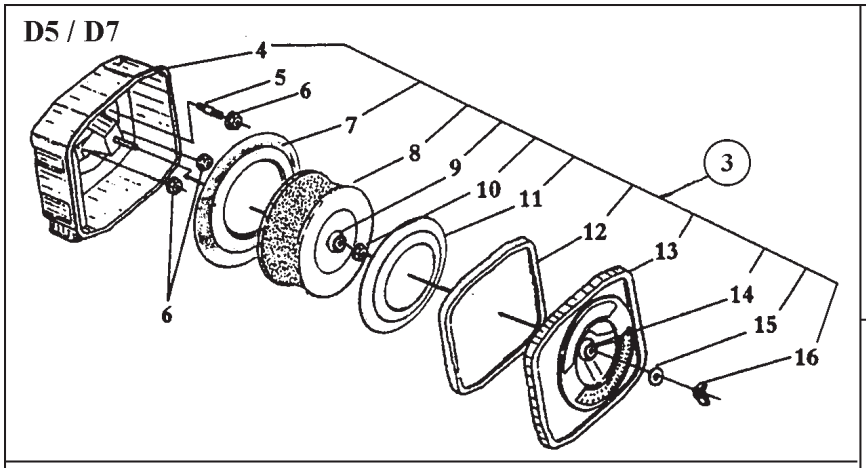

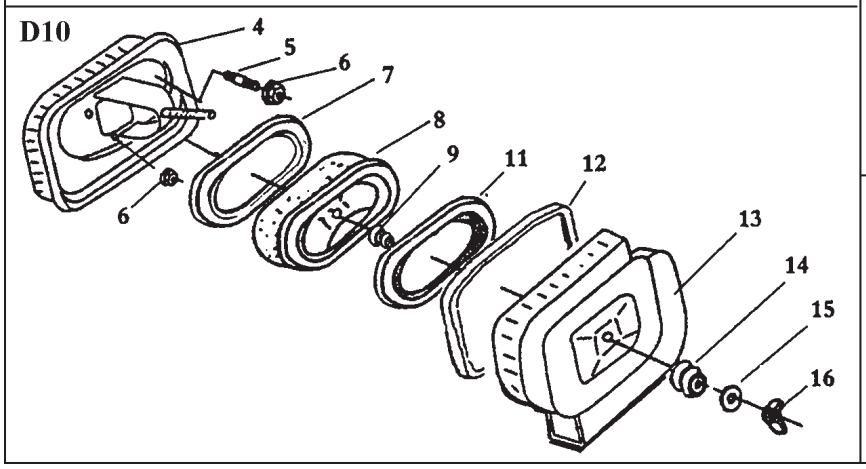

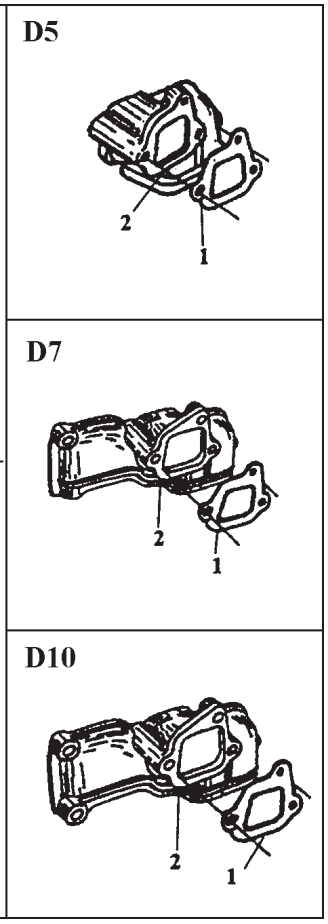

ITEM	CÓDIGO Nº DE PIEZAS CODE	QNT. CT. QTY.	DENOMINAÇÃO / DENOMINATION		D5	D7	D10
			SISTEMA DO FILTRO DE AR / AIR FILTER SYSTEM				
1	7076.012.011.00.6	01	Junta De Vedação Filtro De Ar	Air Clearner Gasket	X	X	
1	7076.012.012.00.4	01	Junta De Vedação Filtro De Ar	Air Clearner Gasket			X
2	7076.012.019.00.9	01	Coletor De Admissao	Intake Pipe	X		
2	7076.012.020.00.7	01	Coletor De Admissao	Intake Pipe		X	
2	7076.012.021.00.5	01	Coletor De Admissao	Intake Pipe			X
3	7076.012.005.00.8	01	Conjunto Filtro De Ar	Air Clearner Assy	X	X	
3	7076.012.006.00.6	01	Conjunto Filtro De Ar	Air Clearner Assy			X
4	7076.012.013.00.2	01	Corpo Filtro Ar	Air Clearner Case Assy	X	X	
4	7076.012.014.00.0	01	Corpo Filtro Ar	Air Clearner Case Assy			X
5	7076.012.022.00.3	01	Parafuso Prisioneiro	Stud Am6x22	X	X	X
6	4102.011.005.05.5	03	Porca Sex M6 934 8 Znam	Flange Nut M6	X	X	X
7	7076.012.024.00.9	01	Amortecedor	Shock Absorver Ii	X	X	
7	7076.012.026.00.4	01	Amortecedor	Shock Absorver Ii			X
8	7076.012.007.00.4	01	Elemento Filtro Do Ar	Air Cleaner Element Assy	X	X	
8	7076.012.008.00.2	01	Elemento Filtro Do Ar	Air Cleaner Element Assy			X
9	7076.012.033.00.0	01	Amortecedor	Element Schock Absorver	X	X	
9	7076.012.034.00.8	01	Amortecedor	Element Schock Absorver			X
10	4102.011.005.05.5	01	Porca Sex M6 934 8 Znam	Flang Nut M6	X	X	
11	7076.012.035.00.5	01	Amortecedor	Shock Absorver I	X	X	
11	7076.012.036.00.3	01	Amortecedor	Shock Absorver I			X
12	7076.012.015.00.7	01	Anel De Vedação	Sealk Ring	X	X	
12	7076.012.016.00.5	01	Junta Vedação Da Tampa	Sealk Ring			X
13	7076.012.017.00.3	01	Tampa Do Filtro De Ar	Cover Assy	X	X	
13	7076.012.018.00.1	01	Tampa Do Filtro De Ar	Cover Assy			X
14	7076.012.027.00.2	01	Amortecedor	Cover Shock Absorver	X	X	
14	7076.012.028.00.0	01	Amortecedor	Cover Shock Absorver			X
15	7076.001.071.00.3	02	Arruela	Washer	X	X	
15	7076.012.030.00.6	01	Arruela Lisa A8	Washer			X
16	7076.012.031.00.4	01	Porca Borboleta	Wing Nut	X	X	

SISTEMA DO FILTRO DE AR
AIR FILTER SYSTEM

ITEM	CÓDIGO Nº DE PIEZAS CODE	QNT. CT. QTY.	DENOMINAÇÃO / DENOMINATION		D5	D7	D10
16	7076.012.032.00.2	01	Porca	Wing Nut			X

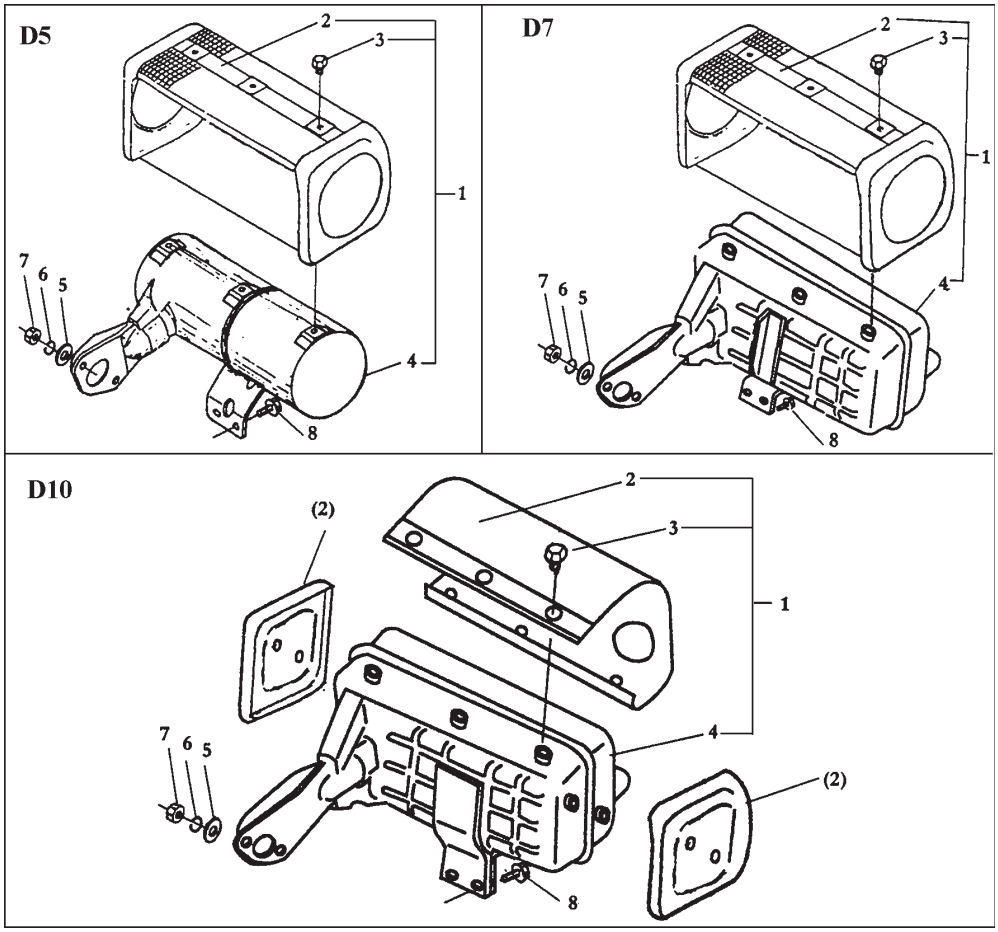

ITEM	CÓDIGO Nº DE PIEZAS CODE	QNT. CT. QTY.	DENOMINAÇÃO / DENOMINATION		D5	D7	D10
			SISTEMA DO SILENCIOSO / MUFFER SYSTEM				
1	7076.013.006.00.5	01	Conjunto Silencioso	Muffer Assy	X		
1	7076.013.007.00.3	01	Conjunto Silencioso	Muffer Assy		X	
1	7076.013.008.00.1	01	Conjunto Silencioso	Muffer Assy			X
2	7076.013.011.00.5	01	Protetor Do Escapamento	Cover Assy	X		
2	7076.013.012.00.3	01	Protetor Do Escapamento	Cover Assy		X	
2	7076.013.013.00.1	01	Protetor Do Escapamento	Cover Assy			X
3	7076.013.017.00.2	06	Parafuso Flangeado M6x8	Flange Bolt M6x8	X	X	
3	7076.013.017.00.2	10	Parafuso Flangeado M6x8	Flange Bolt M6x8			X
4	7076.013.014.00.9	01	Silencioso	Silencer Assy	X		
4	7076.013.015.00.6	01	Silencioso	Silencer Assy		X	
4	7076.013.016.00.4	01	Silencioso	Silencer Assy			X
5	7076.012.030.00.6	02	Arruela Lisa A8	Washer 8	X	X	X
6	7076.001.068.00.9	02	Arruela De Pressão A8	Sprin Washer 8	X	X	X
7	7076.013.023.00.0	02	Porca M8	Nut M8	X	X	X
8	7076.010.019.00.1	02	Parafuso Flangeado M6x12	Flange Bolt	X		
8	7076.010.021.00.5	02	Parafuso Flangeado	Flange Bolt		X	X

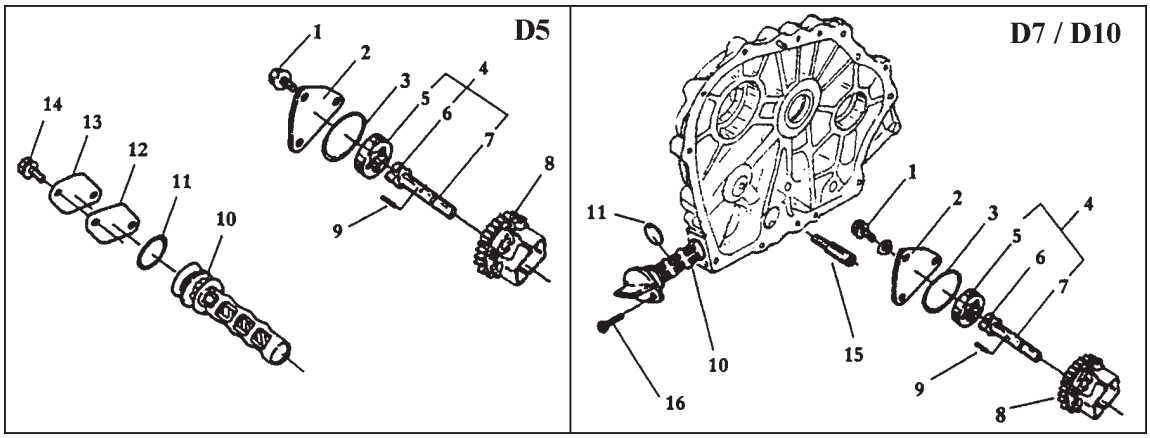

SISTEMA DA BOMBA DE ÓLEO OIL PUMP SYSTEM							
ITEM	CÓDIGO Nº DE PIEZAS CODE	QNT. CT. QTY.	DENOMINAÇÃO / DENOMINATION		D5	D7	D10
1	7076.013.017.00.2	03	Parafuso Flangeado M6x8	Flange Bolt M6x8	X	X	X
2	7076.007.015.00.4	01	Tampa Da Bomba Do Oleo	Oil Pump Cover	X	X	X
3	7076.007.005.00.5	01	Anel De Vedação	O-ring 34.5x1.8	X	X	X
4	7076.007.006.00.3	01	Bomba De Óleo	Oil Pump Assy	X		
4	7076.007.007.00.1	01	Bomba De Óleo	Oil Pump Assy		X	X
5	7076.007.016.00.2	01	Rotor Externo	Outer Rotator	X	X	X
6	7076.007.017.00.0	01	Rotor Interno	Inner Rotator	X	X	X
7	7076.007.018.00.8	01	Eixo Da Bomba Do Oleo	Oil Pump Shaft	X		
7	7076.007.019.00.6	01	Eixo Da Bomba Do Oleo	Oil Pump Shaft		X	X
8	7076.007.008.00.9	01	Engrenagem Da Bomba De Oleo Manual	Oil Pump Gear	X		
8	7076.007.009.00.7	01	Engrenagem Da Bomba De Oleo Manual	Oil Pump Gear		X	X
9	7076.006.099.00.9	01	Pino 3x16	Pin 3x16	X	X	X
10	7076.007.001.00.4	01	Filtro Do Oleo Lubrificante	Oil Filter Assy	X		
10	7076.007.002.00.2	01	Filtro Do Oleo Lubrificante	Oil Filter Assy		X	X
11	7076.007.010.00.5	01	Anel De Vedacao	O-ring 25x2.4	X	X	X
12	7076.007.021.00.2	01	Junta Da Tampa Do Filtro	Filter Cover Gasket	X		
13	7076.007.022.00.0	01	Tampa Do Filtro	Filter Cover	X		
14	7076.013.017.00.2	02	Parafuso Flangeado M6x8	Flange Bolt M6x8	X		
15	7076.007.024.00.6	01	Tubulacao De Entrada	Intake Pipe		X	X
16	7076.007.025.00.3	01	Parafuso Flangeado	Flange Bolt M6x14		X	X

TANQUE DE COMBUSTÍVEL MOTORES DIESEL

Senhores Distribuidores,

Informamos o novo sistema de tanque de combustível dos motores diesel:

- 7076.011.023.00.2 - Tanque de Combustível – D5
- 7076.011.024.00.0 - Tanque de Combustível – D7
- 7076.011.025.00.7 - Tanque de Combustível – D10
- 7076.011.086.00.9 - Tampa do Tanque
- 7076.015.039.00.4 - Filtro do Tanque

Atenciosamente,

Vendas de Peças de Reposição

Lintec Veículos e Motores Ltda

D5 / D7 / D10

SISTEMA ANTIGO

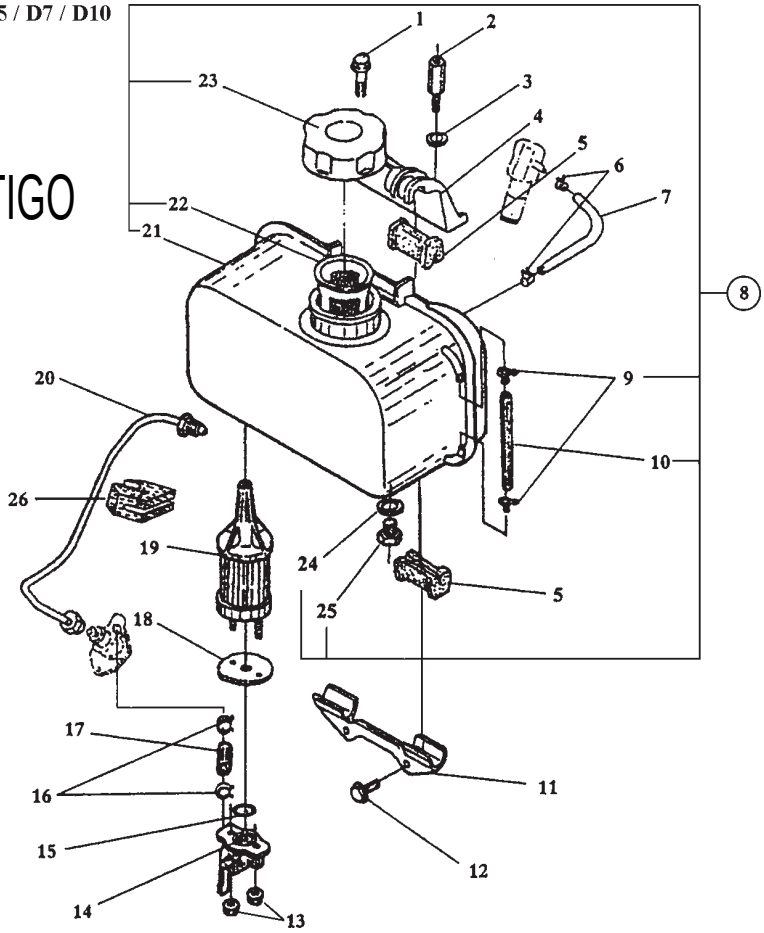

SISTEMA DO TANQUE DE COMBUSTÍVEL FUEL TANK SYSTEM							
ITEM	CÓDIGO Nº DE PIEZAS CODE	QNT. CT. QTY.	DENOMINAÇÃO / DENOMINATION		D5	D7	D10
1	7076.011.028.00.1	01	Parafuso	Flang Bolt M8x45	X	X	X
2	7076.011.029.00.9	01	Parafuso	Upper Stay Bolt	X	X	X
3	7076.012.030.00.6	01	Arruela Lisa A8	Washer 8	X	X	X
4	7076.011.017.00.4	01	Suporte Do Tanque	Upper Stay	X		
4	7076.011.018.00.2	01	Suporte Do Tanque	Upper Stay		X	
4	7076.011.019.00.0	01	Suporte Do Tanque	Upper Stay			X
5	7076.011.054.00.7	04	Coxim Do Tanque	Damper	X	X	X
6	7076.011.039.00.8	02	Abracadeira	Clamp	X	X	X
7	7076.011.020.00.8	01	Mangueira	Fuel Oil Return Pipe	X	X	X
8	7076.011.040.00.6	01	Cj Tanque De Combustivel	Fuel Tank Assy	X		
8	7076.011.041.00.4	01	Cj Tanque De Combustivel	Fuel Tank Assy		X	
8	7076.011.059.00.6	01	Cj Tanque De Combustivel	Fuel Tank Assy			X
9	7076.011.043.00.0	02	Abracadeira	Clamp	X	X	X
10	7076.011.044.00.8	01	Mangueira Visualizacao Nivel Combustivel	Fuel Level Pipe	X	X	X
11	7076.011.045.00.5	01	Suporte Do Tanque Inferior	Lower Stay	X	X	X
12	7076.001.056.00.4	02	Parafuso Flangeado M6x14	Flange Bolt M6x14	X	X	X
13	4102.011.005.05.5	02	Porca Sex M6 934 8 Znam	Flange Nut M6	X	X	X
14	7076.011.021.00.6	01	Interruptor De Combustível	Fuel Cock Assy	X	X	X
15	7076.011.022.00.4	01	Anel De Vedação	O-ring 13.2x1.8	X	X	X
16	7076.011.048.00.9	02	Abracadeira	Clamp	X	X	X
17	7076.011.049.00.7	01	Tubulacao De Combustivel	Fuel Pipe	X	X	X
18	7076.011.050.00.5	01	Junta Do Filtro De Combustivel	Strainer Gasket	X	X	X
19	7076.011.011.00.7	01	Filtro De Combustível	Filter Strainer Assy	X		
19	7076.011.012.00.5	01	Filtro De Combustível	Filter Strainer Assy		X	
19	7076.011.013.00.3	01	Filtro De Combustível	Filter Strainer Assy			X
20	7076.008.006.00.2	01	Tubulação De Combustível	Fuel Injection Pipe Assy	X		
20	7076.008.007.00.0	01	Tubulação De Combustível	Fuel Injection Pipe Assy		X	
20	7076.008.008.00.8	01	Tubulação De Combustível	Fuel Injection Pipe Assy			X
21	7076.011.023.00.2	01	Tanque De Combustivel	Fuel Tank Assy	X		

SISTEMA DO TANQUE DE COMBUSTÍVEL
FUEL TANK SYSTEM

ITEM	CÓDIGO Nº DE PIEZAS CODE	QNT. CT. QTY.	DENOMINAÇÃO / DENOMINATION		D5	D7	D10
21	7076.011.024.00.0	01	Tanque De Combustivel	Fuel Tank Assy		X	
21	7076.011.025.00.7	01	Tanque De Combustivel	Fuel Tank Assy			X
22	7076.011.026.00.5	01	Filtro Tanque Combustivel	Fuel Filter	X	X	X
23	7076.011.027.00.3	01	Tampa Tanque	Tank Cap Assy	X	X	X
24	7076.011.051.00.3	01	Anel De Vedação	Seal Washer	X	X	X
25	7076.011.052.00.1	01	Parafuso Flangeado M12x12	Flange Bolt M12x12	X	X	X
26	7076.011.053.00.8	01	Coxim Do Tubo De Alta Pressao	Fuel Injection Pipe Damper			X

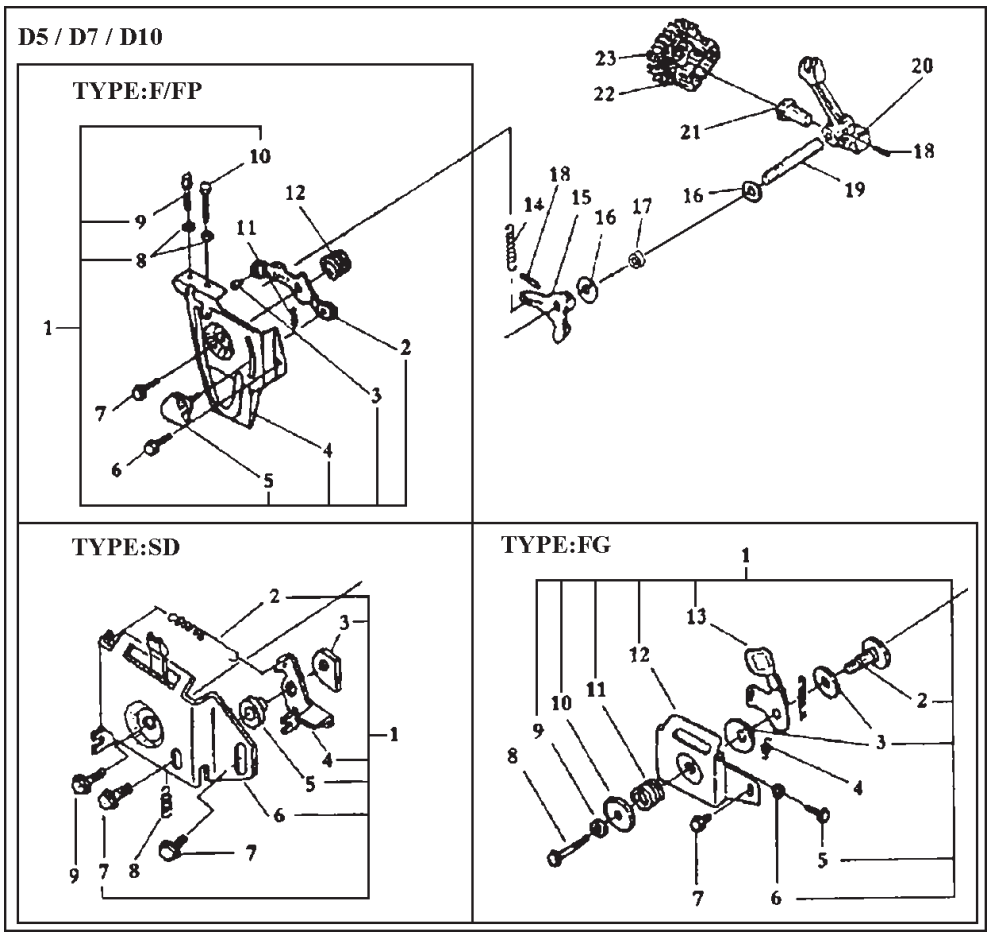

ITEM	CÓDIGO Nº DE PIEZAS CODE	QNT. CT. QTY.	DENOMINAÇÃO / DENOMINATION		D5	D7	D10
			SISTEMA DO ACELERADOR CONTROL SYSTEM				
TYPE:F/FP							
1	7076.003.003.00.4	01	Cj Alavanca Acelerador	Control Lever Assy	X	X	X
2	7076.003.004.00.2	01	Alavanca Acelerador	Control Lever	X	X	X
3	7076.003.035.00.6	01	Pino Da Alavanca Da Regulagem	Pull Lever Head	X	X	X
4	7076.003.034.00.9	01	Suporte Das Alavancas Do Regulador	Bracket	X	X	X
5	7076.003.005.00.9	01	Manipulo	Handle	X	X	X
6	7076.001.056.00.4	01	Parafuso Flangeado M6x14	Flange Bolt M6x14	X	X	X
7	7076.003.037.00.2	01	Parafuso Flangeado	Flange Bolt M6x20	X	X	X
8	7076.003.089.00.3	02	Porca M6	Nut M6	X	X	X
9	7076.003.039.00.8	01	Parafuso	Pull Bolt	X	X	X
10	7076.003.058.00.8	01	Parafuso	Speed Limit Screw	X	X	X
11	7076.003.007.00.5	01	Mola Do Acelerador	Return Spring Ii	X	X	X
12	7076.003.006.00.7	01	Mola Do Acelerador	Return Spring I	X	X	X
TYPE:SD							
1	7076.003.059.00.6	01	Cj Alavanca Do Regulador	Control Lever Assy	X	X	X
2	7076.003.060.00.4	01	Mola Do Regulador	Tension Spring	X	X	X
3	7076.003.061.00.2	01	Chapa De Fixacao Da Alavanca De Parada	Tighten Plate	X	X	X
4	7076.003.062.00.0	01	Alavanca De Parada	Stop Handle	X	X	X
5	7076.003.063.00.8	01	Arruela	Block	X	X	X
6	7076.003.064.00.6	01	Suporte Das Alavancas Do Regulador	Bracket	X	X	X
7	7076.001.056.00.4	02	Parafuso Flangeado M6x14	Flange Bolt M6x14	X	X	X
8	7076.003.007.00.5	01	Mola Do Acelerador	Return Spring Ii	X	X	X
9	7076.006.106.00.2	01	Parafuso Flangeado M6x22	Flange Bolt M6x22	X	X	X
TYPE:FG							
1	7076.003.067.00.9	01	Cj Alavanca Do Acelerador	Control Lever Assy	X	X	X
2	7076.003.068.00.7	01	Eixo Da Alavanca Do Acelerador	Lever Shaft	X	X	X
3	7076.003.069.00.5	02	Arruela	Lever Washer	X	X	X
4	7076.003.007.00.5	01	Mola Do Acelerador	Returner Spring Ii	X	X	X
5	7076.003.058.00.8	01	Parafuso	Speed Limit Screw	X	X	X

SISTEMA DO ACELERADOR
CONTROL SYSTEM

ITEM	CÓDIGO Nº DE PIEZAS CODE	QNT. CT. QTY.	DENOMINAÇÃO / DENOMINATION		D5	D7	D10
6	7076.003.089.00.3	01	Porca M6	Nut M6	X	X	X
7	7076.001.056.00.4	01	Parafuso Flangeado M6x14	Flange Bolt M6x14	X	X	X
8	7076.003.073.00.7	01	Parafuso Flangeado M6x30	Flange Bolt M6x30	X	X	X
9	7076.003.074.00.5	01	Porca M10x1,25	Nut M10x1.25	X	X	X
10	7076.003.075.00.2	01	Tampa	Bowl-shape Cover	X	X	X
11	7076.003.076.00.0	01	Mola De Compressao	Compress Spring	X	X	X
12	7076.003.077.00.8	01	Suporte Alavancas Do Regulador	Bracket	X	X	X
13	7076.003.078.00.6	01	Alavanca Do Acelerador	Control Handle	X	X	X
14	7076.003.007.00.5	01	Mola Do Regulador	Governor Spring	X	X	
14	7076.003.105.00.7	01	Mola Do Regulador	Governor Spring			X
15	7076.003.081.00.0	01	Alavanca Do Regulador	Governor Lever	X	X	X
16	7076.003.082.00.8	01	Arruela	Lever Washer	X	X	X
17	7076.003.031.00.5	01	Retentor	Oil Seal 8x14x5	X	X	
18	7076.003.087.00.7	02	Pino 3x22	Pin 3x22	X	X	X
19	7076.003.085.00.1	01	Eixo Da Alavanca	Lever Shaft	X	X	X
20	7076.003.008.00.3	01	Alavanca Do Regulador	Lever Fork	X		
20	7076.003.009.00.1	01	Alavanca Do Regulador	Lever Fork		X	
20	7076.003.010.00.9	01	Alavanca Do Regulador	Lever Fork			X
21	7076.003.088.00.5	01	Luva Do Regulador	Tappet	X		
21	7076.003.106.00.5	01	Luva Do Regulador	Tappet		X	X
22	7076.003.086.00.9	02	Contrapeso Do Regulador	Fly Block	X	X	X
23	7076.003.011.00.7	02	Pino Do Contrapeso Do Regulador	Fly Block Pin	X	X	X

D5 / D7 / D10

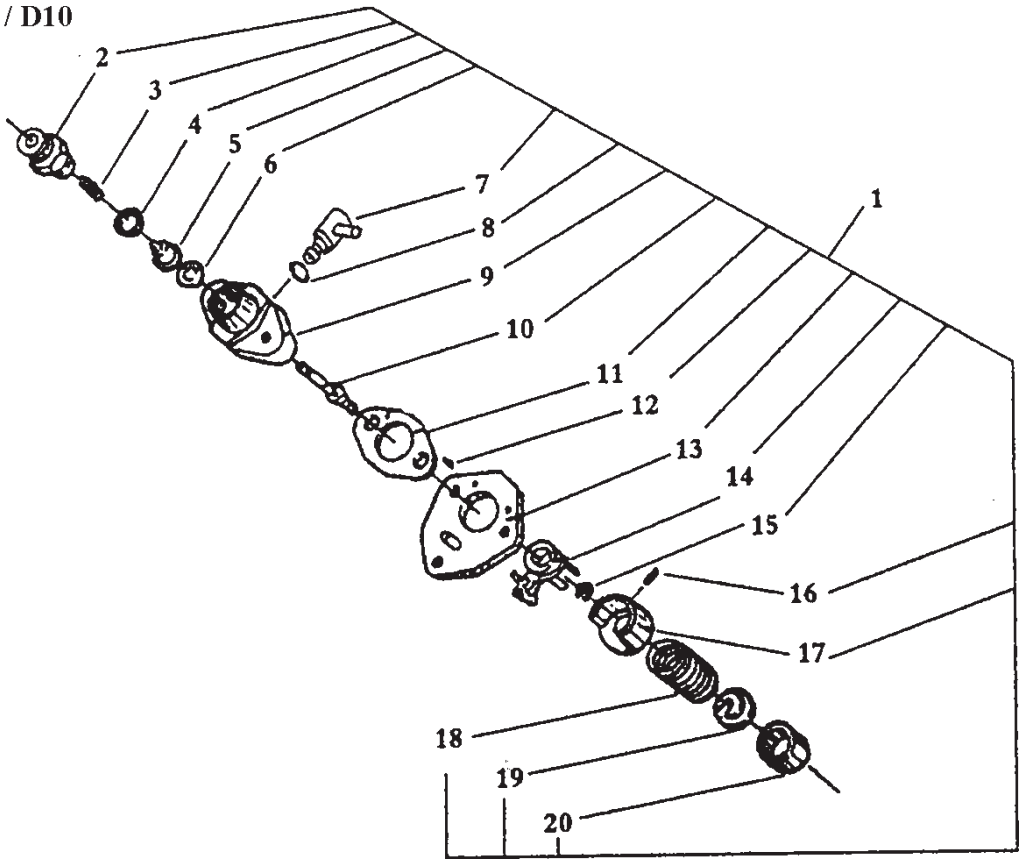

ITEM	CÓDIGO Nº DE PIEZAS CODE	QNT. CT. QTY.	DENOMINAÇÃO / DENOMINATION		D5	D7	D10
			SISTEMA DE ALIMENTAÇÃO DE COMBUSTÍVEL / FUEL FEEDING SYSTEM				
1	7076.008.001.00.3	01	Bomba Injetora	Fuel Pump Assy	X	X	
1	7076.008.002.00.1	01	Cj Bomba Injetora	Fuel Pump Assy			X
2	7076.008.013.00.8	01	Porta Valvula	Delivery Holder	X	X	X
3	7076.008.014.00.6	01	Mola Da Valvula	Delivery Spring	X	X	X
4	7076.008.016.00.1	01	Anel De Vedacao	Delivery Gasket	X	X	X
5	7076.008.009.00.6	01	Valvula De Pressão	Delivery Vale	X	X	X
6	7076.008.015.00.3	01	Anel De Vedacao	Deliveru Seat	X	X	X
7	7076.008.018.00.7	01	Terminal Do Retorno Do Combustivel	Joint	X	X	X
8	7076.008.017.00.9	01	Anel De Vedação	O-ring	X	X	X
9	7076.008.019.00.5	01	Corpo Da Bomba	Pump Body	X	X	
9	7076.008.020.00.3	01	Corpo Da Bomba	Pump Body			X
10	7076.008.010.00.4	01	Êmbolo Da Bomba	Plunger	X	X	
10	7076.008.040.00.1	01	Êmbolo Da Bomba	Plunger			X
11	7076.008.022.00.9	CN	Calco	Shim Set	X	X	X
12	7076.008.023.00.7	02	Chaveta	Pin 2x6	X	X	X
13	7076.008.024.00.5	01	Suporte Da Bomba Injetora	Packing	X	X	X
14	7076.008.026.00.0	01	Cj Alavanca Do Controle De Debito	Control Lever Assy	X	X	X
15	7076.008.037.00.7	01	Anel Elatisco	Snap Ring	X	X	X
16	7076.006.099.00.9	01	Pino	Pin 3x8	X	X	X
17	7076.008.025.00.2	02	Assento Da Mola	Spring Seat	X	X	X
18	7076.008.027.00.8	01	Mola Da Bomba	Pump Spring	X	X	X
19	7076.008.028.00.6	01	Assento Inferior Da Mola	Spring Seat	X	X	X
20	7076.008.038.00.5	01	Tucho Da Bomba Injetora	Tappet	X	X	X

D5 / D7 / D10

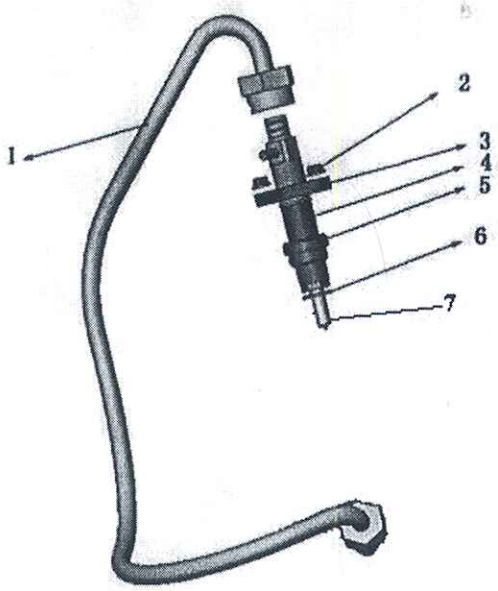

ITEM	CÓDIGO Nº DE PIEZAS	QNT. CT. QTY.	DENOMINAÇÃO / DENOMINATION		D5	D7	D10
			SISTEMA DO BICO INJETOR / FUEL NOZZE SYSTEM				
1	7076.008.041.00.9	01	Tubulação de Combustível		X	X	
1	7076.008.050.00.0	01	Tubulação de Combustível				X
2	7076.008.042.00.7	01	Porca Flangeada		X	X	X
3	7076.008.043.00.5	01	Trava do Bico		X	X	X
4	7076.008.044.00.3	01	Conjunto Porta Injetor Completo		X	X	X
5	7076.008.045.00.0	01	Bucha do Bico		X	X	X
6	7076.008.046.00.8	01	Junta		X	X	X
7	7076.008.052.00.6	01	Bico Injetor		X	X	X

D5 / D7 / D10

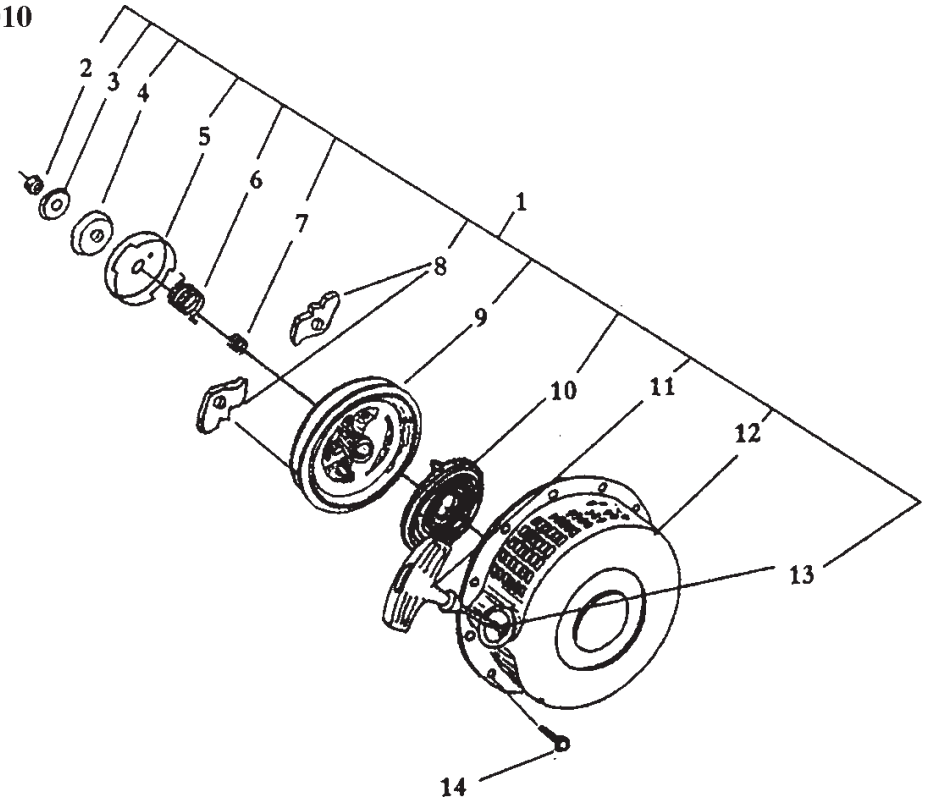

SISTEMA DA PARTIDA RETRATIL RECOIL STARTER SYSTEM							
ITEM	CÓDIGO Nº DE PIEZAS CODE	QNT. CT. QTY.	DENOMINAÇÃO / DENOMINATION		D5	D7	D10
1	7076.010.006.00.8	01	Cj Partida Retratil	Recoil Starter Assy	X		
1	7076.010.007.00.6	01	Cj Partida Retratil	Recoil Starter Assy		X	
1	7076.010.008.00.4	01	Cj Partida Retratil	Recoil Starter Assy			X
2	7076.010.032.00.4	01	Porca Flangeada	Flange Nut	X	X	
2	7076.010.033.00.2	01	Porca Flangeada	Flange Nut			X
3	7076.010.034.00.0	01	Arruela Trava	Friction Washer	X	X	X
4	7076.010.035.00.7	01	Prato De Atrito	Friction Plate	X	X	X
5	7076.010.036.00.5	01	Prato Da Catraca	Ratchet Plate	X	X	
5	7076.010.063.00.9	01	Prato Da Catraca	Ratchet Plate			X
6	7076.010.038.00.1	01	Mola Do Retorno	Return Spring	X	X	X
7	7076.010.039.00.9	01	Mola Trava Da Catraca	Pusch Spring	X	X	X
8	7076.010.040.00.7	02	Trava Da Catraca	Ratchet Plate	X	X	X
9	7076.010.009.00.2	01	Polia Da Retratil	Reel	X		
9	7076.010.010.00.0	01	Polia Da Retratil	Reel		X	
9	7076.010.011.00.8	01	Polia Da Retratil	Reel			X
10	7076.010.041.00.5	01	Mola Espiral	Spiral Spring	X	X	
10	7076.010.042.00.3	01	Mola Espiral	Spiral Spring			X
11	7076.010.059.00.7	01	Manipulo De Partida	Starter Handle	X	X	X
12	7076.010.043.00.1	01	Protetor Da Mola	Spring Protector	X		
12	7076.010.044.00.9	01	Protetor Da Mola	Spring Protector		X	
12	7076.010.045.00.6	01	Protetor Da Mola	Spring Protector			X
13	7076.010.046.00.4	01	Corda Da Partida	Starter Rope	X	X	
13	7076.010.047.00.2	01	Corda Da Partida	Starter Rope			X
14	7076.013.017.00.2	04	Parafuso Flangeado M6x8	Flange Bolt M6x8	X	X	X

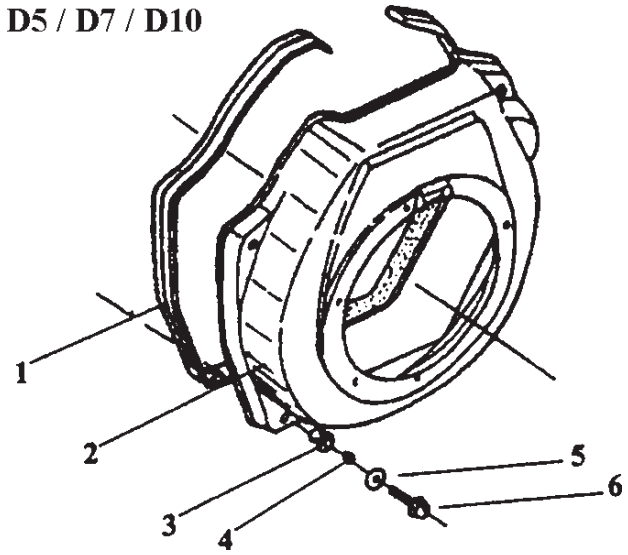

SISTEMA DA CAPA DA ENTRADA DE AR AIR INLET COVER SYSTEM							
ITEM	CÓDIGO Nº DE PIEZAS CODE	QNT. CT. QTY.	DENOMINAÇÃO / DENOMINATION		D5	D7	D10
1	7076.009.003.00.8	01	Perfil	Shock Absorver Seat	X		
1	7076.009.004.00.6	01	Perfil	Shock Absorver Seat		X	
1	7076.009.005.00.3	01	Perfil	Shock Absorver Seat			X
2	7076.009.006.00.1	01	Carenagem	Fan Case Welded Assy	X		
2	7076.009.007.00.9	01	Carenagem	Fan Case Welded Assy		X	
2	7076.009.008.00.7	01	Carenagem	Fan Case Welded Assy			X
3	7076.009.019.00.4	04	Arruela De Borracha	Shock Absorver Seat	X		X
3	7076.009.019.00.4	05	Arruela De Borracha	Shock Absorver Seat		X	
4	7076.009.003.00.8	04	Bucha	Collar	X		X
4	7076.009.003.00.8	05	Bucha	Collar		X	
5	7076.001.063.00.0	04	Arruela A6	Washer 6	X		X
5	7076.001.063.00.0	05	Arruela A6	Washer 6		X	
6	7076.009.021.00.0	04	Parafuso Flangeado M6x22	Bolt M6x22	X		X
6	7076.009.021.00.0	05	Parafuso Flangeado M6x22	Bolt M6x22		X	

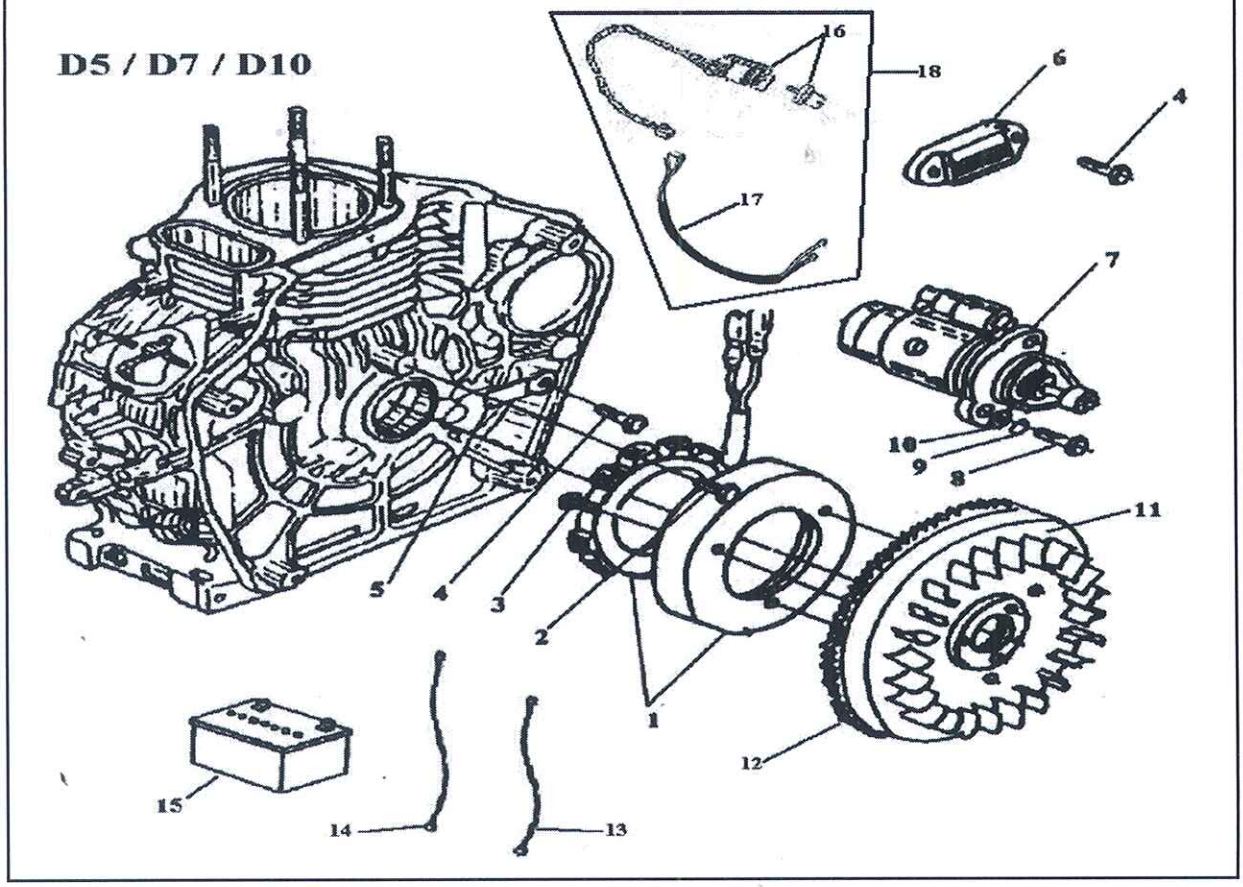

ITEM	CÓDIGO Nº DE PIEZAS CODE	QNT. CT. QTY.	DENOMINAÇÃO / DENOMINATION		D5	D7	D10
			SISTEMA DA TURBINA E MOTOR DE PARTIDA STARTING MOTOR AND TURBINE SYSTEM				
1	7076.010.012.00.6	01	Alternador	Fly Wheel Generator	X	X	X
2	7076.010.049.00.8	03	Parafuso M6x20	Bolt M6x20	X	X	X
3	7076.010.050.00.6	03	Parafuso M6x12	Bolt M6x12	X	X	X
4	7076.010.019.00.1	03	Parafuso Flangeado M6x12	Flange Bolt M6x12	X	X	X
5	7076.010.052.00.2	01	Abracadeira	Clamp	X	X	X
6	7076.010.014.00.2	01	Regulador De Voltagem	Regulador	X	X	X
7	7076.010.013.00.4	01	Motor De Partida	Starting Motor	X	X	X
8	7076.010.053.00.0	02	Parafuso Flangeado M10x35	Flange Bolt M10x35	X	X	X
9	7076.010.054.00.8	02	Arruela	Washer	X	X	X
10	4103.012.010.01.1	02	Arruela De Pressão A10	Washer 10	X	X	X
11	7076.010.056.00.3	01	Volante Com Cremalheira	Fly Wheel With Gear	X		
11	7076.010.057.00.1	01	Volante Com Cremalheira	Fly Wheel With Gear		X	
11	7076.010.058.00.9	01	Volante Com Cremalheira	Fly Wheel With Gear			X
12	7076.010.085.00.2	01	Cremalheira	Ring Gear	X		
12	7076.010.086.00.0	01	Cremalheira	Ring Gear		X	
12	7076.010.087.00.8	01	Cremalheira	Ring Gear			X
13	7076.010.090.00.2	01	Cabo Positivo da Bateria	Cable Positive Battery	X	X	X
14	7076.010.091.00.0	01	Cabo Negativo da Bateria	Cable Negative Battery	X	X	X
15	7176.024.120.00.9	01	Bateria 12V - 24Ah	Battery 12V - 24Ah	X		
15	7176.024.170.00.4	01	Bateria 12V - 32Ah	Battery 12V - 32Ah		X	
15	7076.010.018.00.3	01	Bateria 12V - 36Ah	Battery 12V - 36Ah			X
16	7176.024.188.00.6	01	Cj. Chave de Partida (miolo e chave)	Switch	X	X	X
17	7076.010.089.00.4	01	Chicote	Chicote of Connection	X	X	X
18	7076.010.088.00.6	01	Kit Chave de Partica (itens 16,17)	Kit of Key Partiva	X	X	X

Para montar sistema elétrico, adquirir peças individualmente. Não dispolibilizamos Kit Partida Elétrica.
To mount electrical system, acquire parts induvidualmente. Not available from electrical kit

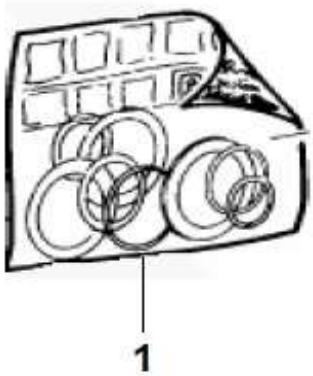

ITEM	CÓDIGO Nº DE PIEZAS CODE	QNT CT CTY	DENOMINAÇÃO / DENOMINACIÓN / DENOMINATION			D5	D7	D10
			SISTEMA DO MOTOR - BLOCO ***SISTEMA DEL MOTOR - BLOQUE*** ***ENGINE SYSTEM - BLOCK***					
1.1	7076.099.016.00.1	1	Kit Juntas Motor - D5	Kit Juntas Motor - D5	Kit Engine Gaskets - D5	X		
1.2	7076.099.017.00.9	1	Kit Juntas Motor - D7	Kit Juntas Motor - D7	Kit Engine Gaskets - D7		X	
1.3	7076.099.018.00.7	1	Kit Juntas Motor - D10	Kit Juntas Motor - D10	Kit Engine Gaskets - D10			X